第34回相模原オープン中学生団体選手権大会

令和５年９月２３日　相模原市総合体育館

男子団体

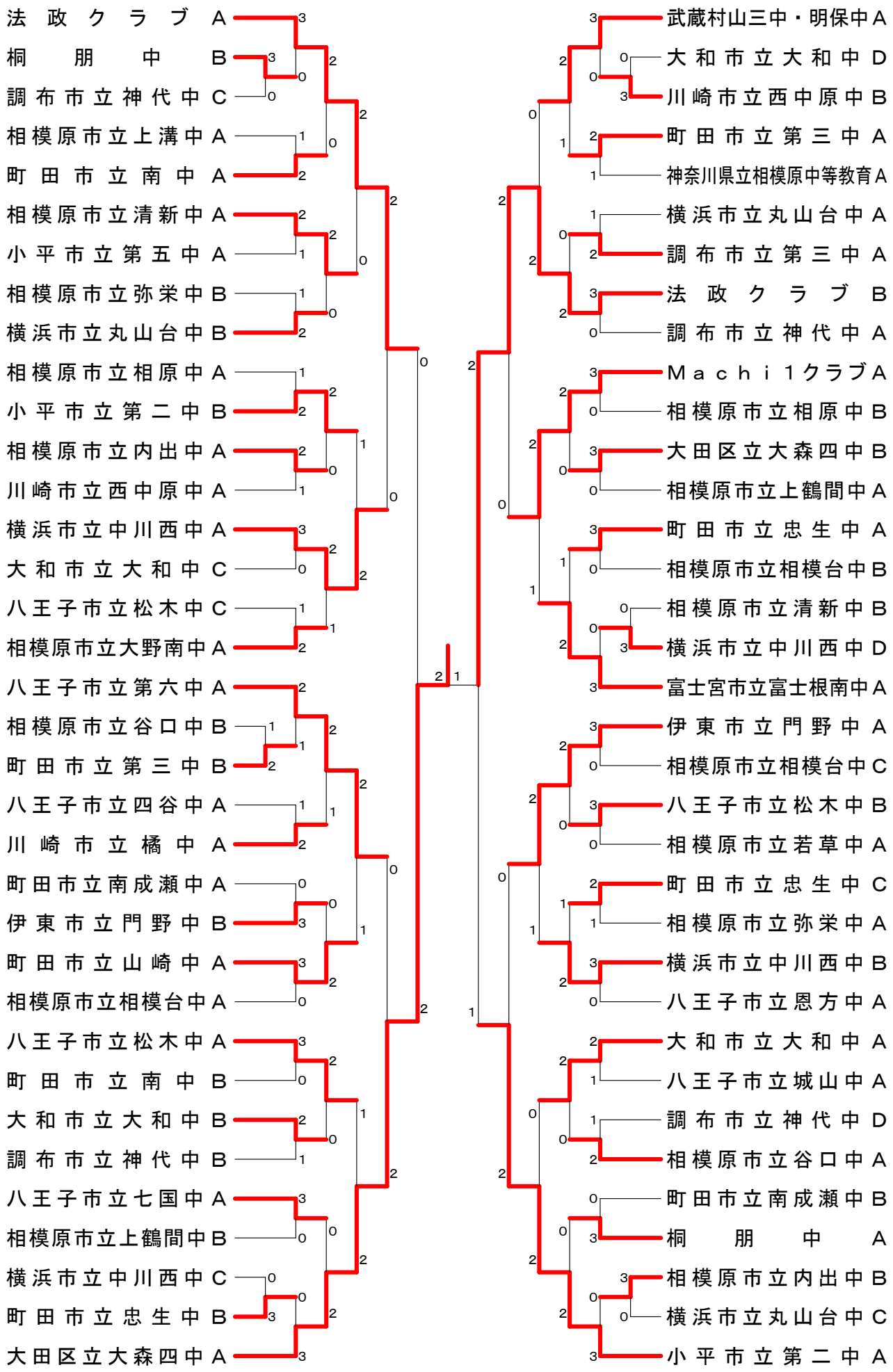

第34回相模原オープン中学生団体選手権大会

令和５年９月２３日　相模原市総合体育館

女子団体

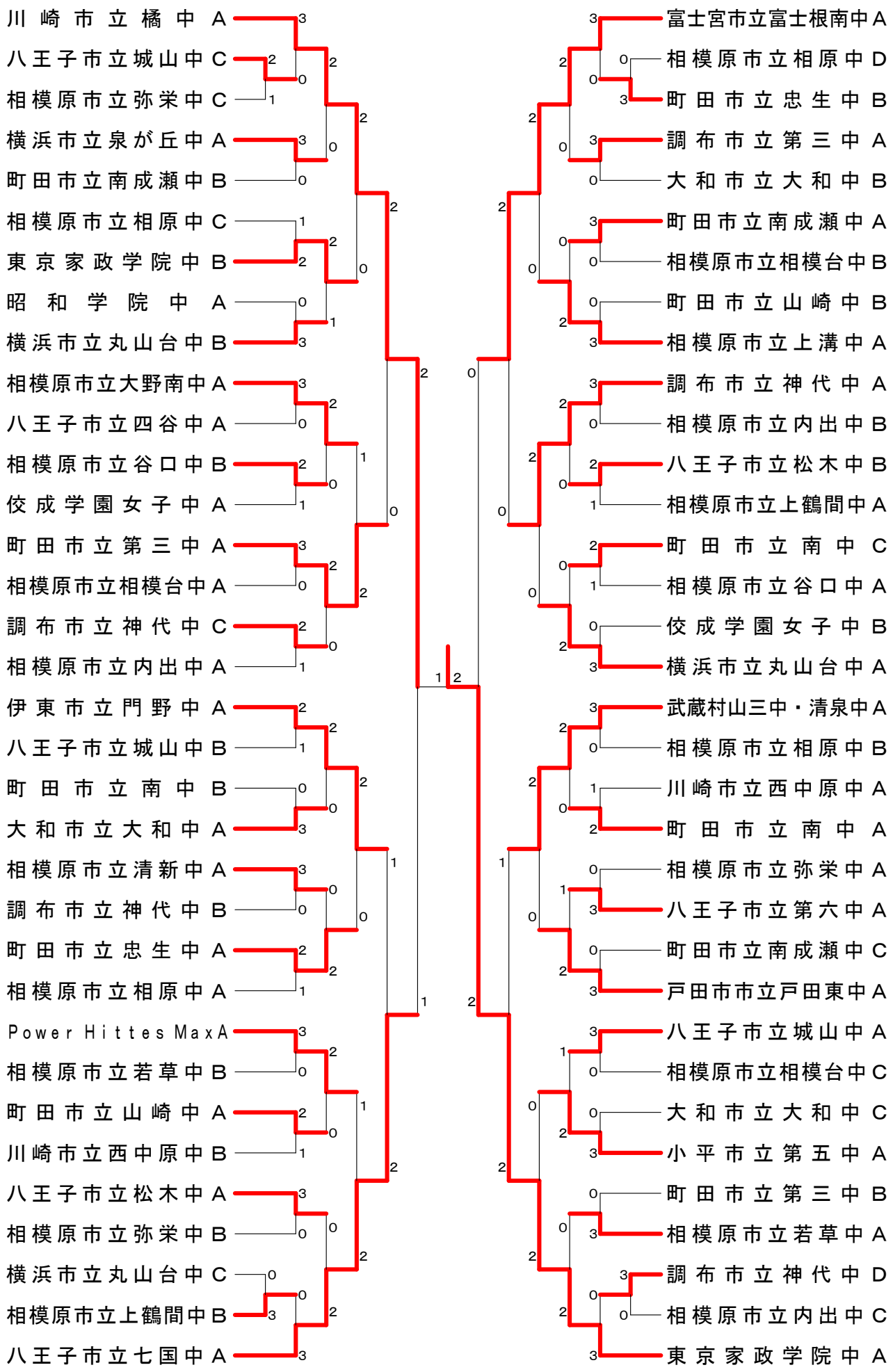

第34回相模原オープン中学生団体選手権大会

令和５年９月２３日　相模原市総合体育館

男子団体

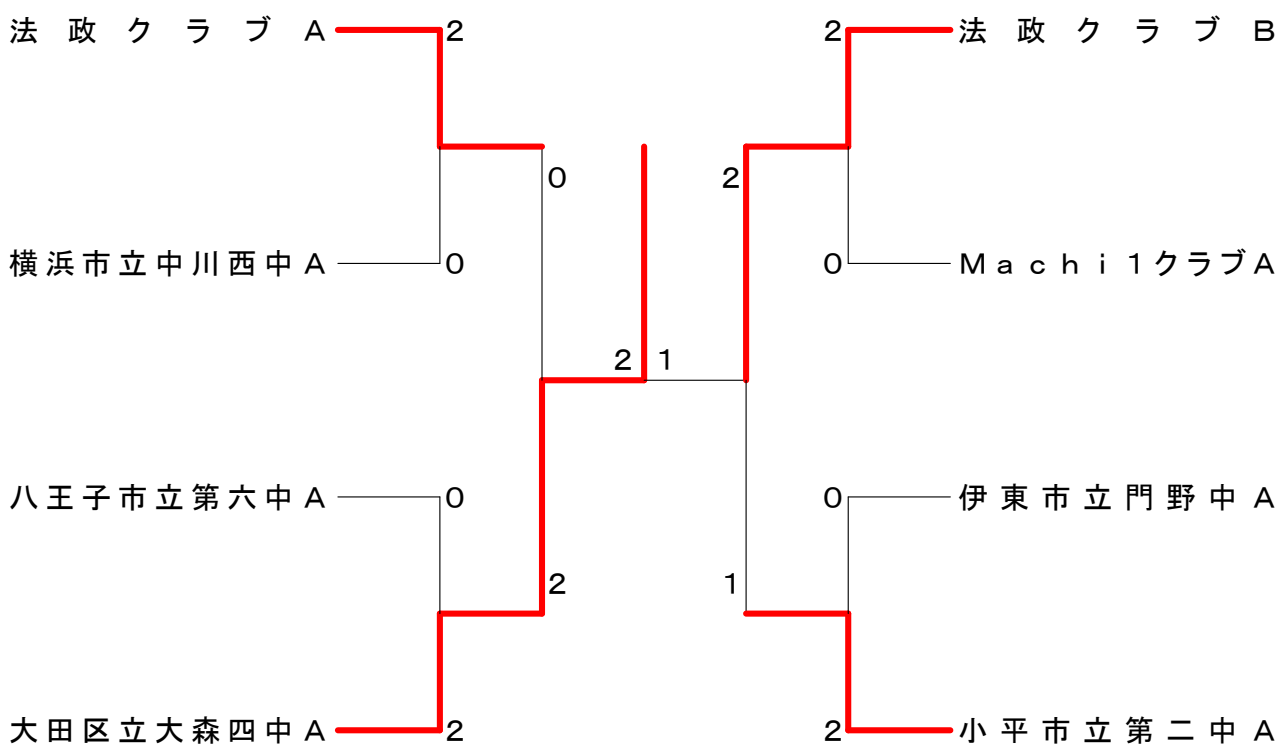
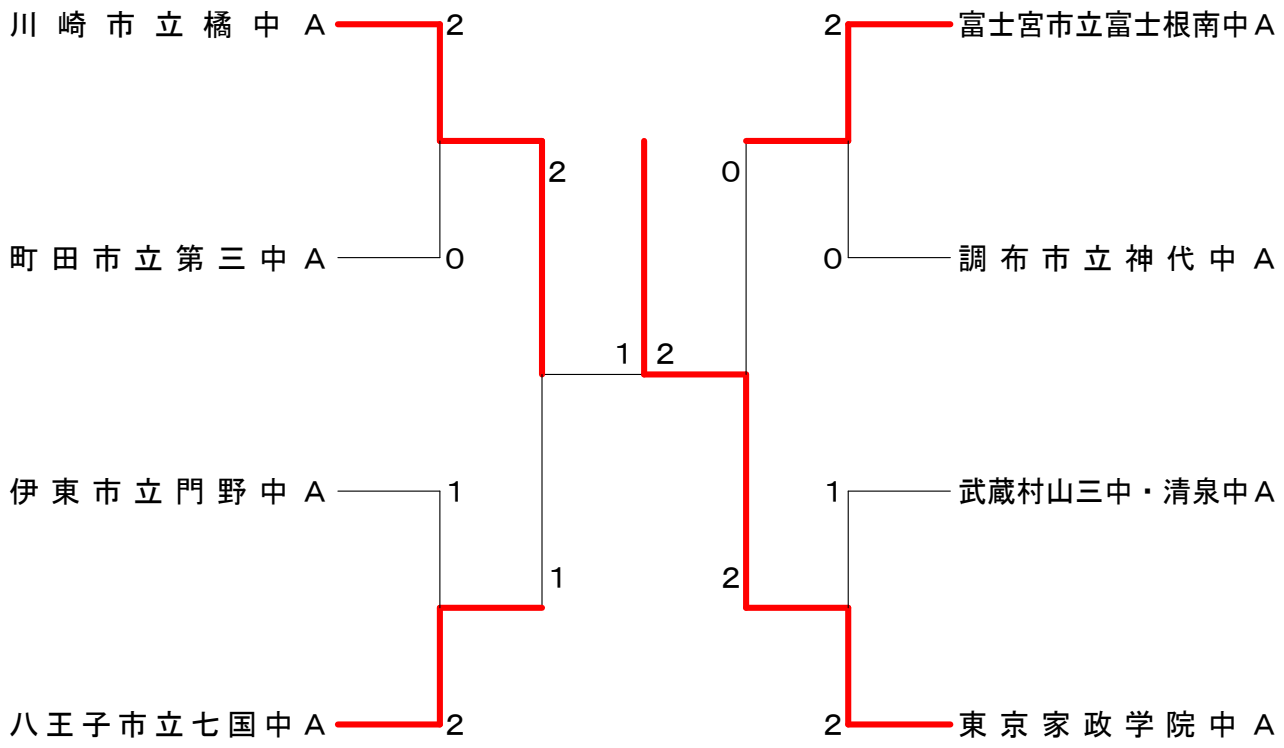
女子団体